NVR-1104HM-4P-4K

4 Kanal PoE NVR Kayıt Cihazı

· H.265 / H.264 Video Sıkıştırma
· 8MP'ye Kadar IP Kamera Desteği
· Max 80 Mbps Gelen Bant Genişliği
· 1 HDMI Çıkışı 4K / 1 VGA Çıkışı 1080P
· 1 Adet 6 TB Sata HDD Desteği
· 4 Adet PoE Arayüzü

Sisteme Genel Bakış

Çoklu kullanıcı erişimini destekleyen ve ONVIF 2.4 protokolüyle uyumlu ttec NVR kayıt cihazları, H.265 teknolojisi ile %50'ye varan HDD ve depolama alanı tasarrufu sağlar. Uygun maliyeti ve kolay kurulumu ile sizlere yüksek kaliteli bir CCTV çözümü sunar.

Görüntü Özellikleri

4 kanal ve 4 adet Poe arayüzüne sahip ttec NVR-1104HM-4P-4K kayıt cihazları, 8MP'ye kadar kayıt çözünürlüğü sağlar. HDMI ve VGA uyumlu bu cihazlar, H.265 ve H.264 video sıkıştırma standartlarına sahiptir. H.265 yüksek verimli video kodlama standartı eski video sıkıştırma teknolojileriyle karşılaştırıldığında, aynı video kalitesi seviyesinde iki katı veri sıkıştırma oranı veya aynı bit hızında önemli ölçüde geliştirilmiş video kalitesi sunar. 4K çözünürlük özelliği, kullanıcılar ile üstün görüntü kalitesini buluşturarak daha yüksek kalitede analizlerin yapılmasına imkan sağlar. 4K çözünürlük, geniş alanlarda daha net videolar izlemek veya kaydetmek için büyütülmüş bir görüntünün netliğini artırır.

TEKNİK ÖZELLİKLER

Görüntü ve Ses		
Kanal Sayısı	:	4 Kanal
Gelen Bant Genişliği	:	80 Mbps
Kayıt Oynatma Kapasitesi	:	1Ch@8Mp 30FPS, 4Ch@1080P 30FPS
Ses Giriş ve Çıkışları	:	1 Kanal Ses Girişi - 1 Kanal Ses Çıkışı
Çift Yönlü Ses Desteği	:	Var
Kayıt		
Video Sıkıştırma Teknolojisi	:	H.265/H.264
Kayıt Çözünürlüğü	:	8MP'e Kadar
Video Bitrate Aralığı	:	Her Bir Kanal İçin 16Kbps ~ 20Mbps
Kayıt Modu	:	Manuel, Takvimli, Harekete Duyarlı, Alarm
Görüntüleme		
Bağlantı Arayüzleri	:	HDMI (4K)/VGA 1080P)
İzleme Çözünürlüğü	:	8MP'e Kadar
OSD Desteği	:	Var
Network		
Bağlantı Arayüzleri	:	1 Adet RJ45 Port (10/100Mbps)
Bağlantı Arayüzleri PoE	:	4 Port (Ieee802.3At/Af)
Protokoller	:	HTTP/HTTPS, TCP/IP, IPV4/IPV6, RTSP, UDP, NTP, DHCP, DNS, IP FILTER, DDNS, IP SEARCH
Maksimum Kullanıcı	:	128
Akıllı Telefon Desteği	:	IOS; Android
ONVIF Desteği	:	ONVIF 2.4, SDK, CGI
Video Algılama ve Alarm		
Alarm Tetikleme	:	Kayıt, PTZ Entegrasyonu, Video Tetikleme, Fotoğraf Çekme
Video Tetikleme	:	Hareket Algılama, Video Kaybı
Alarm Girişi	:	N/A
Alarm Çıkışı	:	N/A
Depolama		
Disk	:	1 Adet HDD Desteği (6TB'a Kadar)
E-Sata	:	N/A
RAID	:	N/A
Yedekleme	:	USB ya da Network
Harici Arayüzler		
USB Arayüzü	:	2 Adet USB 2.0 Arayüzü
Rs232 Arayüzü	:	N/A
Rs485 Arayüzü	:	N/A
Güç		
Güç	:	DC48V/1.25A
Ölçüler	:	1U, 260mm×224.9mm×47.6mm
Çalışma Sıcaklığı	:	-10°C ~ +55°
Net Ağırlık	:	0.8Kg (HDD Hariç)
Brüt Ağırlık	:	1.6Kg (HDD Hariç)
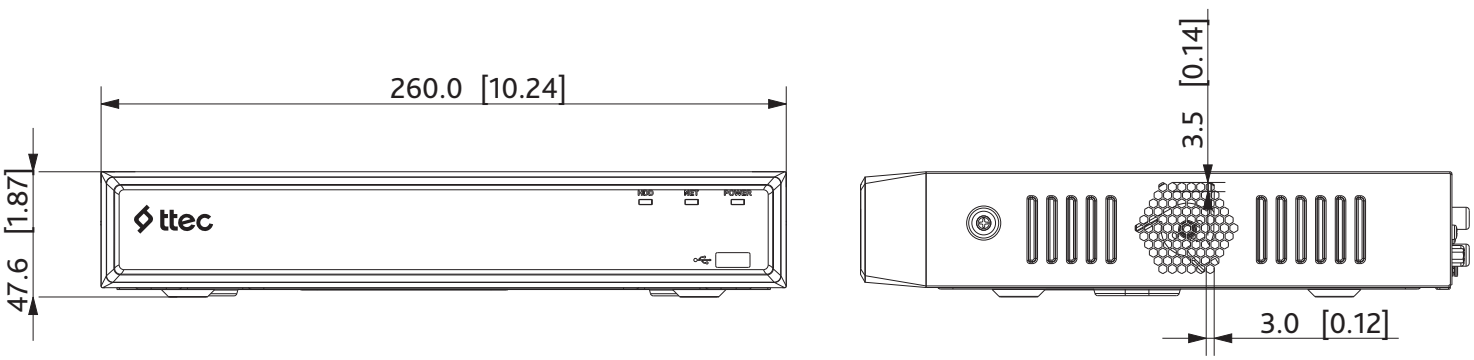
Boyutları (mm / inch)